Top view ±0.000
Rzut poziomy ±0.000
1:25

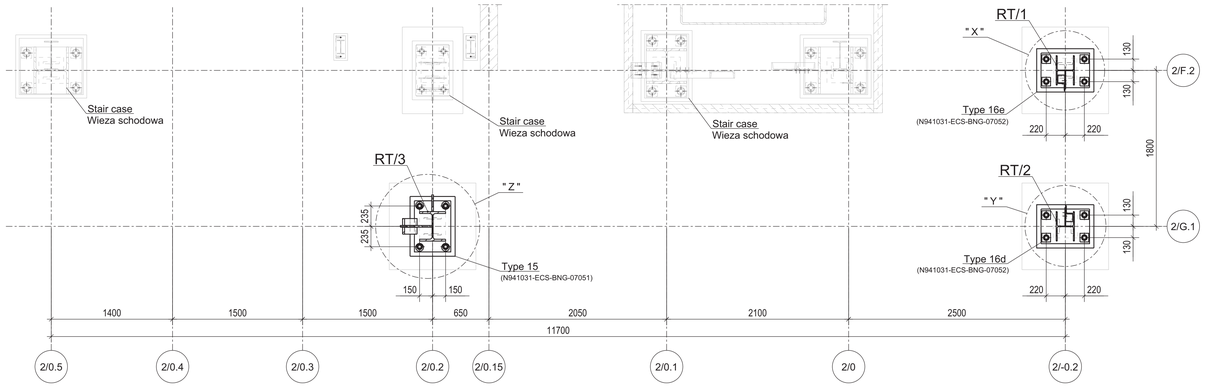

Top view +4.900
Rzut poziomy +4.900
1:25

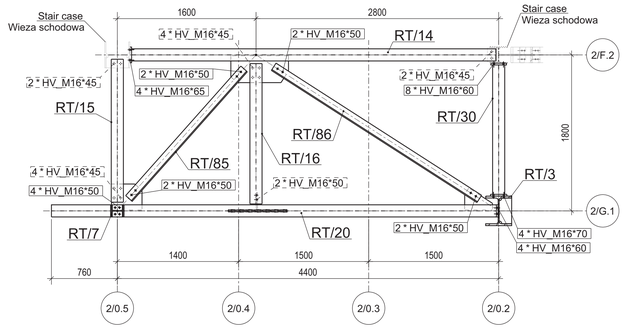

Top View
1:150

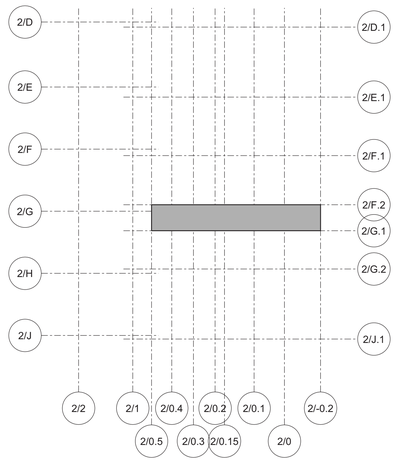

Top view +5.750
Rzut poziomy +5.750
1:25

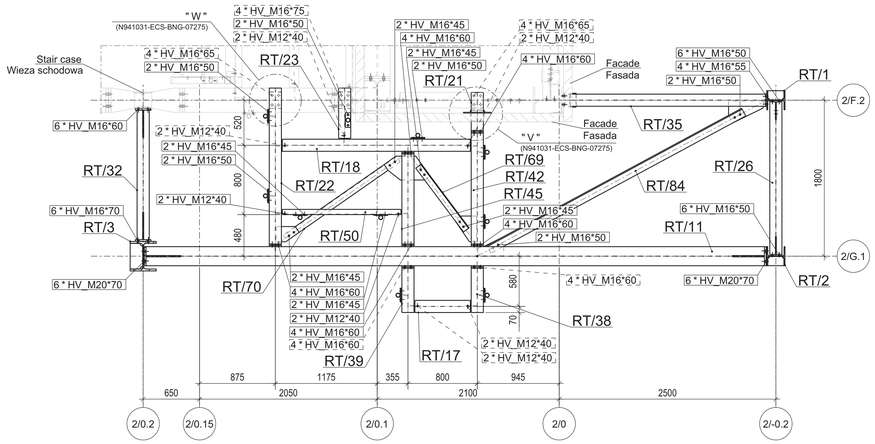

Top view +8.225
Rzut poziomy +8.225
1:25

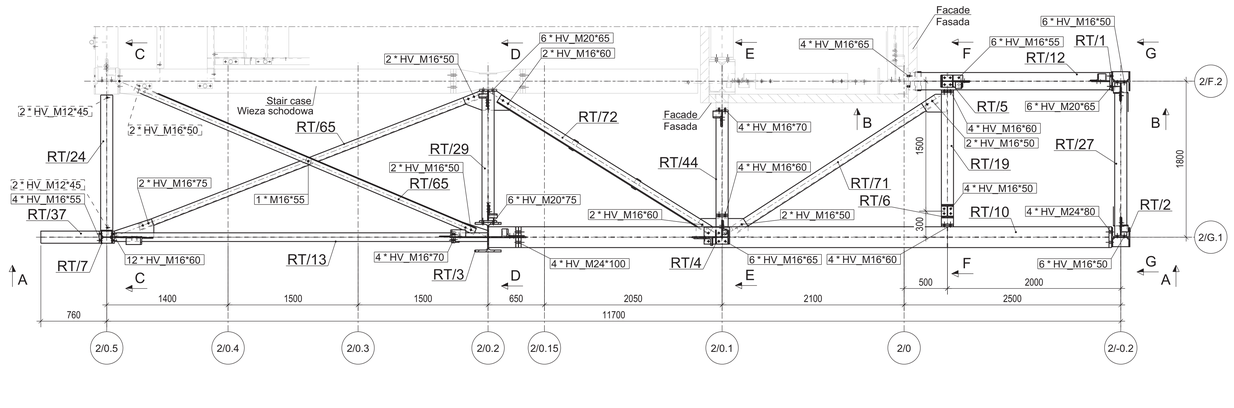

Top view +11.025
Rzut poziomy +11.025
1:25

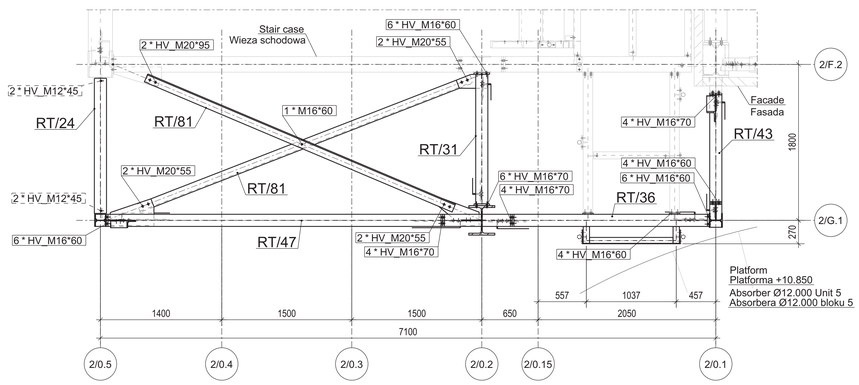

Top view +10.850
Rzut poziomy +10.850
1:25

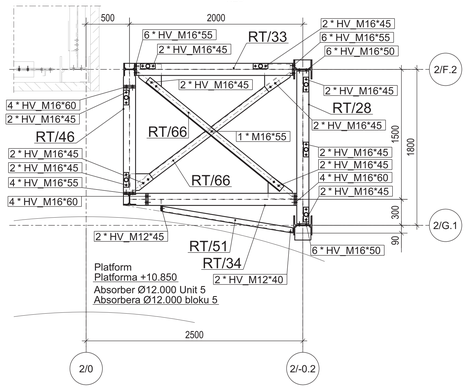

Top view +13.650
Rzut poziomy +13.650
1:25

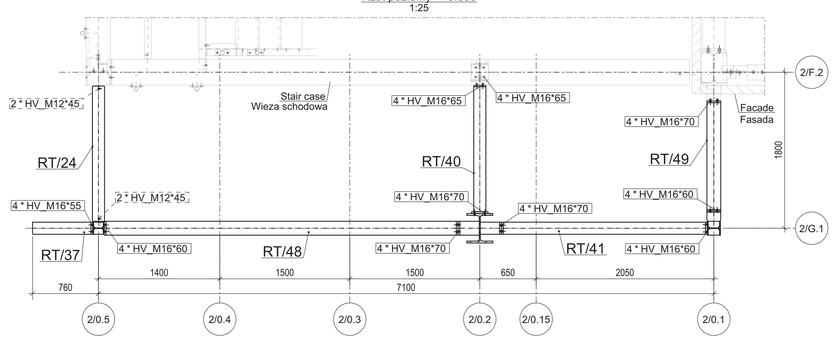

"Y" (1:10)
Type 16d (N941031-ECS-BNG-07052)

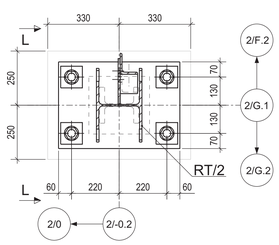

L - L
1:10

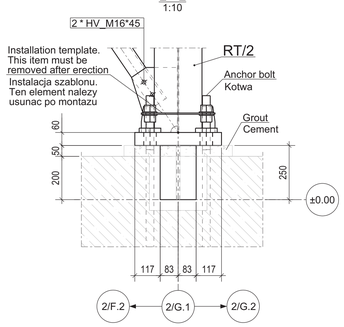

"X" (1:10)
Type 16e (N941031-ECS-BNG-07052)

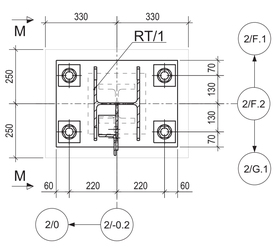

M - M
1:10

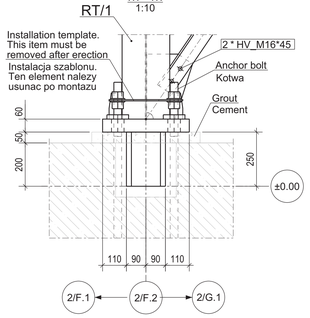

"Z" (1:10)
Type 15 (N941031-ECS-BNG-07051)

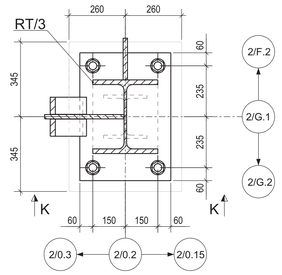

K - K
1:10

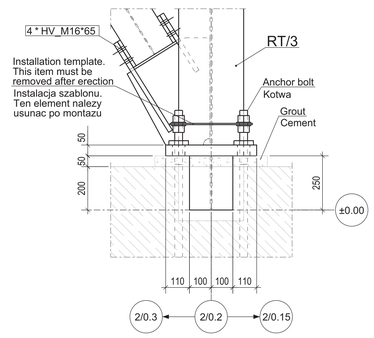

FOR DEMONSTRATION
PURPOSES ONLY
buts-construction.com

Rev.	Änderung	Datum	Name
Bearbeiter:	Auftraggeber:	Bauvorhaben:	
Zeichnung-Titel:	SAMPLE	Projekt-Nr.:	
Zeichnungsart:	Montagezeichnung		
2021 / Datum:	Name:	Maßstab: 1:10 1:25	Zeichnung-Nr.: / Änd.:
gezeichnet:	M.Buts		00
geprüft:		Blatt: 1 von 1	
genehmigt:		Format: A0	